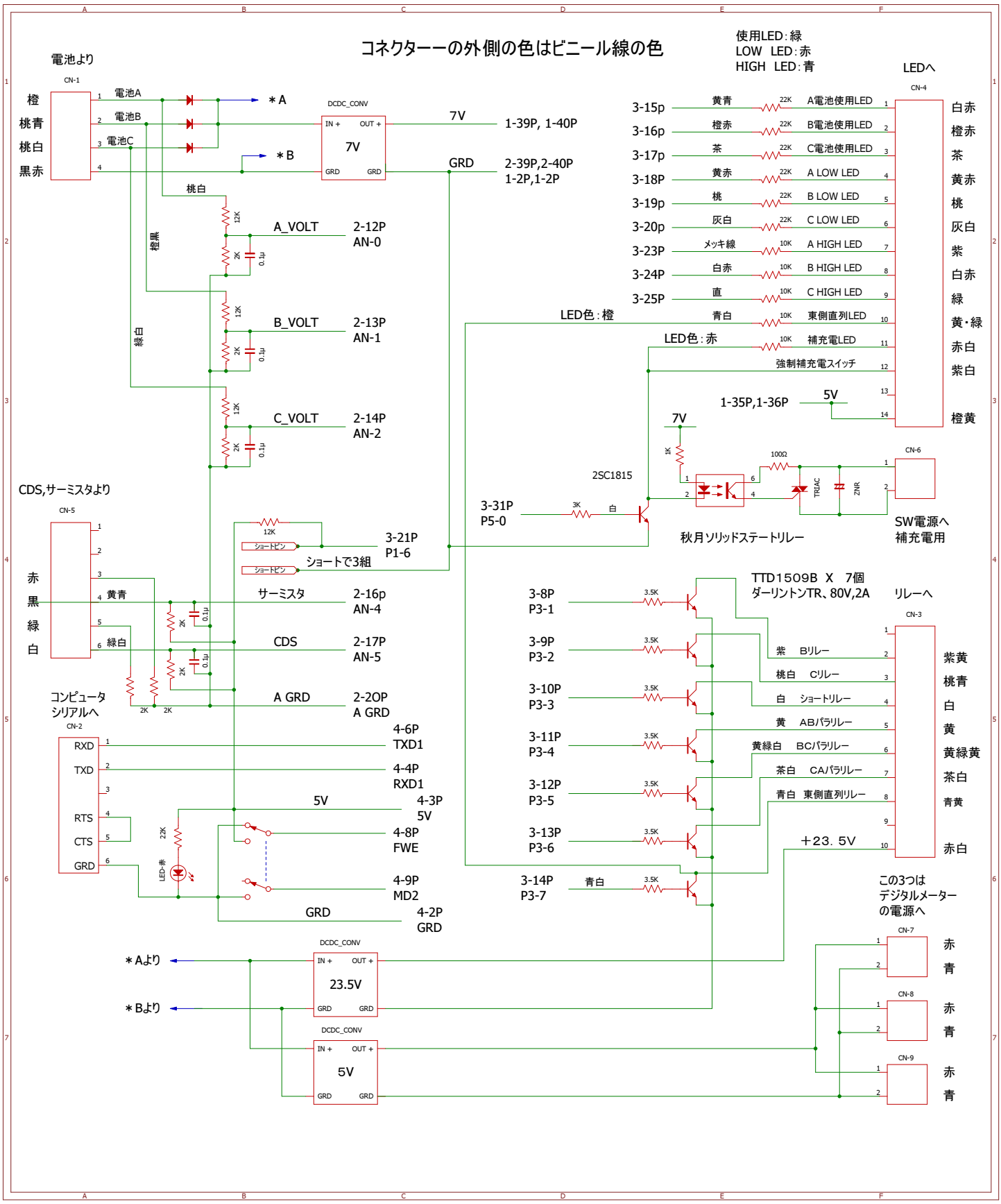
コネクターの外側の色はビニール線の色
使用LED:緑
LOW LED:赤
HIGH LED:青
電池より
CN-1
橙
桃青
桃白
黒赤
電池A
電池B
電池C
＊A
＊B
DCDC_CONV
IN +
OUT +
7V
GRD
7V
1-39P, 1-40P
GRD
2-39P,2-40P
1-2P,1-2P
桃白
橙黒
緑白
A_VOLT
2-12P
AN-0
B_VOLT
2-13P
AN-1
C_VOLT
2-14P
AN-2
12K
2K
0.1μ
LEDへ
CN-4
3-15p 黄青 22K A電池使用LED 白赤
3-16p 橙赤 22K B電池使用LED 橙赤
3-17p 茶 22K C電池使用LED 茶
3-18P 黄赤 22K A LOW LED 黄赤
3-19p 桃 22K B LOW LED 桃
3-20p 灰白 22K C LOW LED 灰白
3-23P メッキ線 10K A HIGH LED 紫
3-24P 白赤 10K B HIGH LED 白赤
3-25P 直 10K C HIGH LED 緑
青白 10K 東側直列LED 黄・緑
LED色:橙
LED色:赤
10K 補充電LED 赤白
強制補充電スイッチ 紫白
1-35P,1-36P 5V 橙黄
7V
1K
100Ω
CN-6
2SC1815
TRIAC
ZNR
3-31P
P5-0
3K
白
秋月ソリッドステートリレー
SW電源へ
補充電用
CDS,サーミスタより
CN-5
赤
黒
緑
白
黄青
緑白
12K
ショートピン
ショートピン
ショートで3組
3-21P
P1-6
サーミスタ
2-16p
AN-4
CDS
2-17P
AN-5
A GRD
2-2OP
A GRD
コンピュータ
シリアルへ
CN-2
RXD
TXD
RTS
CTS
GRD
4-6P
TXD1
4-4P
RXD1
5V
4-3P
5V
4-8P
FWE
4-9P
MD2
GRD
4-2P
GRD
22K
LED-赤
TTD1509B X 7個
ダーリントンTR、80V,2A
リレーへ
CN-3
3-8P
P3-1
3-9P
P3-2
3-10P
P3-3
3-11P
P3-4
3-12P
P3-5
3-13P
P3-6
3-14P
P3-7
3.5K
紫 Bリレー
桃白 Cリレー
白 ショートリレー
黄 ABパラリレー
黄緑白 BCパラリレー
茶白 CAパラリレー
青白 東側直列リレー
紫黄
桃青
白
黄
黄緑黄
茶白
青黄
赤白
＋23．5V
この3つは
デジタルメーター
の電源へ
CN-7
CN-8
CN-9
赤
青
＊Aより
＊Bより
DCDC_CONV
23.5V
DCDC_CONV
5V